EXIDE TECHNOLOGIES | ENERGIZING A NEW WORLD

## Vision d'ensemble de la Batterie

EXIDE

Batterie pour votre voiture

# EFB EL1050

START STOP — MANDATORY FOR START-STOP VEHICLES

RECOMMENDED FOR HIGH ELECTRICAL NEEDS

| | |
|---|---|
| Reference | EL1050 |
| Technology | EFB |
| EAN/GTIN | 3661024037327 |
| Tension | 12 V |
| Capacité | 105.0 Ah |
| CCA | 950 A |
| Longueur | 392 mm |
| Largeur | 175 mm |
| Hauteur | 190 mm |
| Dimensions boitier | L06 |
| Polarité | ETN 0 |
| Type de borne | EN taper post |
| Fixation | B13 |
| Poid (sujet à variation) | 27.20 kg |

### Polarité

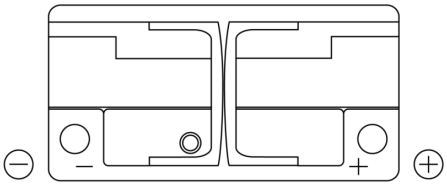

### Type de borne

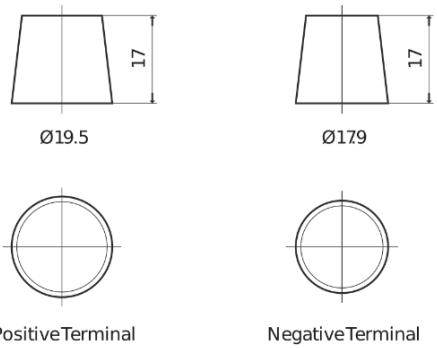


### Fixation

La conception, les caractéristiques et les spécifications peuvent être modifiées sans préavis. Nous déclinons toute représentation ou garantie, expresse ou implicite, concernant les données ou les recommandations, et ne serons en aucun cas responsables de toute perte ou dommage prétendument survenu en conséquence. Certains produits peuvent ne pas être disponibles sur votre marché local.