EXIDE TECHNOLOGIES | ENERGIZING A NEW WORLD

Vision d'ensemble de la Batterie

EXIDE

Batterie pour Marine & Loisirs

Dual AGM EP500

Product registered and ncc verified
www.thencc.org.uk

TYPE APPROVED PRODUCT DNV DNV.COM/AF

Reference	EP500
Technology	AGM
EAN/GTIN	3661024036511
Tension	12 V
Capacité	60.0 Ah
CCA	680 A
Longueur	242 mm
Largeur	175 mm
Hauteur	190 mm
Dimensions boitier	L02
Polarité	ETN 0
Type de borne	EN taper post
Fixation	B13
Poid (sujet à variation)	17.90 kg

Polarité

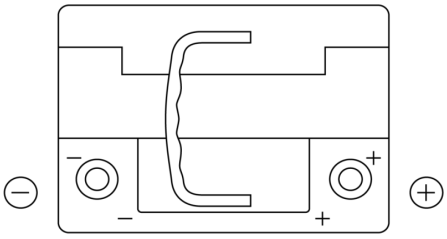

Type de borne

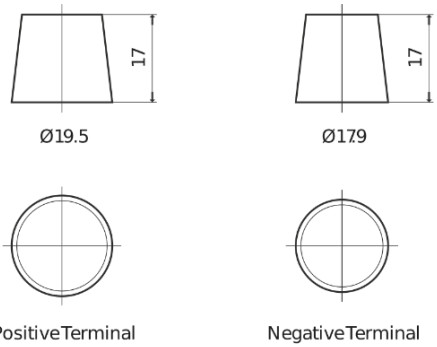

Fixation

La conception, les caractéristiques et les spécifications peuvent être modifiées sans préavis. Nous déclinons toute représentation ou garantie, expresse ou implicite, concernant les données ou les recommandations, et ne serons en aucun cas responsables de toute perte ou dommage prétendument survenu en conséquence. Certains produits peuvent ne pas être disponibles sur votre marché local.