EXIDE TECHNOLOGIES | ENERGIZING A NEW WORLD

Vision d'ensemble de la Batterie

EXIDE

Batterie pour Marine & Loisirs

Equipment GEL ES1000-6

Product registered and ncc verified www.thencc.org.uk

TYPE APPROVED PRODUCT DNV DNV.COM/AF

Reference	ES1000-6
Technology	GEL
EAN/GTIN	3661024035811
Tension	6 V
Capacité	195.0 Ah
Watt hour	1000 Wh
Longueur	244 mm
Largeur	190 mm
Hauteur	275 mm
Dimensions boitier	GC2
Polarité	ETN 0
Type de borne	EN taper post
Fixation	B0
Poid (sujet à variation)	28.00 kg

Polarité

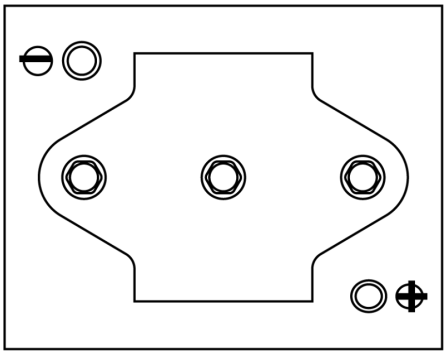

Type de borne

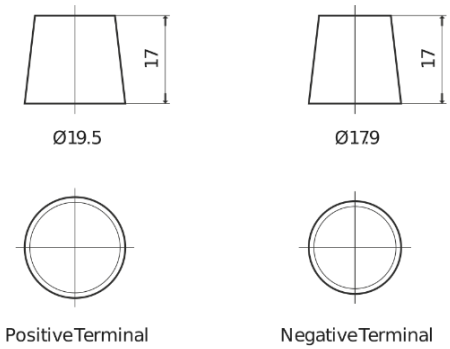

Fixation

La conception, les caractéristiques et les spécifications peuvent être modifiées sans préavis. Nous déclinons toute représentation ou garantie, expresse ou implicite, concernant les données ou les recommandations, et ne serons en aucun cas responsables de toute perte ou dommage prétendument survenu en conséquence. Certains produits peuvent ne pas être disponibles sur votre marché local.