EXIDE TECHNOLOGIES | ENERGIZING A NEW WORLD

Vision d'ensemble de la Batterie

EXIDE

Batterie pour Marine & Loisirs

Equipment GEL ES1300

Product registered and ncc verified www.thencc.org.uk

TYPE APPROVED PRODUCT DNV DNV.COM/AF

Reference	ES1300
Technology	GEL
EAN/GTIN	3661024035781
Tension	12 V
Capacité	120.0 Ah
Watt hour	1300 Wh
Longueur	345 mm
Largeur	171 mm
Hauteur	283 mm
Dimensions boitier	D03
Polarité	ETN 0
Type de borne	EN taper post
Fixation	B0
Poid (sujet à variation)	37.50 kg

Polarité

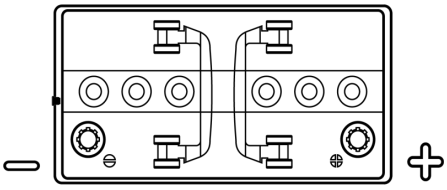

Type de borne

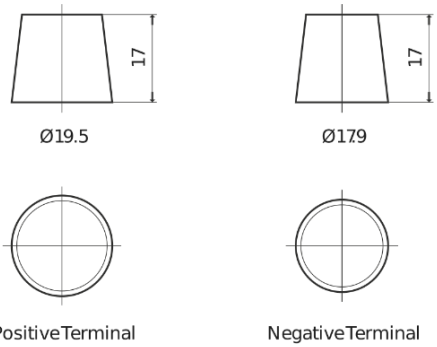

Fixation

La conception, les caractéristiques et les spécifications peuvent être modifiées sans préavis. Nous déclinons toute représentation ou garantie, expresse ou implicite, concernant les données ou les recommandations, et ne serons en aucun cas responsables de toute perte ou dommage prétendument survenu en conséquence. Certains produits peuvent ne pas être disponibles sur votre marché local.