Vision d'ensemble de la Batterie

Batterie pour Camion, Autobus, Construction & Agriculture

StartPRO EG145A

Reference	EG145A
Technology	Flooded
EAN/GTIN	3661024035552
Tension	12 V
Capacité	145 Ah
CCA	1000 A
Longueur	360 mm
Largeur	253 mm
Hauteur	240 mm
Dimensions boitier	F21
Polarité	ETN 6
Type de borne	EN taper post
Fixation	B0
Poid (sujet à variation)	38.10 kg

Polarité

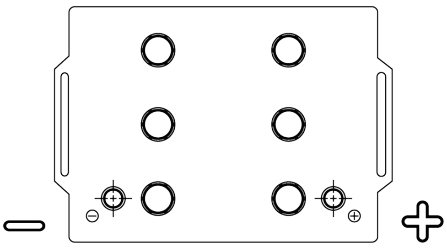

Type de borne

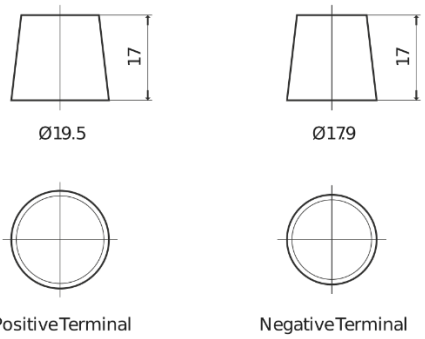

Fixation

La conception, les caractéristiques et les spécifications peuvent être modifiées sans préavis. Nous déclinons toute représentation ou garantie, expresse ou implicite, concernant les données ou les recommandations, et ne serons en aucun cas responsables de toute perte ou dommage prétendument survenu en conséquence. Certains produits peuvent ne pas être disponibles sur votre marché local.