Batterie per Camion, Bus, macchine da costruzione e agricole

StartPRO EG145A

Riferiementi	EG145A
Technology	Flooded
EAN/GTIN	3661024035552
Voltaggio	12 V
Capacità	145 Ah
CCA	1000 A
Lunghezza	360 mm
Larghezza	253 mm
Altezza	240 mm
Dimensioni articolo	F21
Polarità	ETN 6
Tipo di terminale	EN taper post
Attacchi base	B0
Peso (soggetto a variazioni)	38.10 kg

Polarità

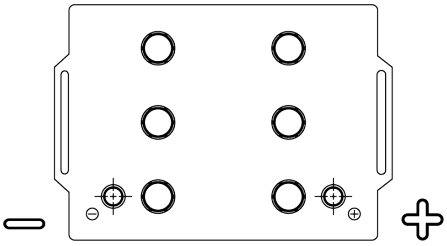

Tipo di terminale

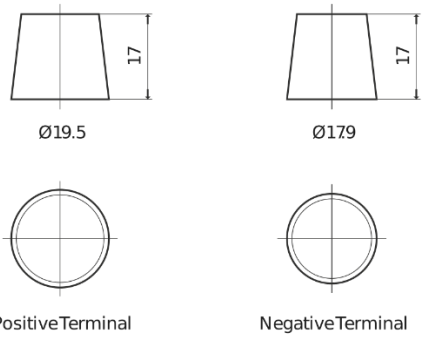

Attacchi base

Il design, le caratteristiche e le specifiche possono essere modificate senza preavviso. Decliniamo qualsiasi dichiarazione o garanzia, esplicita o implicita, in merito ai dati o alle raccomandazioni e in nessun caso saremo responsabili per eventuali perdite o danni che si presume siano derivati di conseguenza. Alcuni prodotti potrebbero non essere disponibili nel tuo mercato locale.